CONSTRULITA®
EL SENTIDO DE LA LUZ

Gala I

Alta potencia y confort

Gala es una familia diseñada para ofrecer iluminación con un alto confort gracias a su alta potencia y opciones de módulos es una excelente solución para espacio de doble altura los cuales necesitan de una iluminación puntual como lobbies, pasillos, recepciones, entre otros.

Certificaciones:

NOM

Garantía:

5 años

Datos técnicos generales:

Fuente de Luz	LED integrado
Flujo luminoso nominal (lm)	2,640 - 5,280
Eficiencia nominal (lm/W)	>75
TCC	3000K
IRC	>90
Ángulo de apertura	24°
Potencia	35W / 70W
Tensión	100-240V~
Frecuencia de operación	50 Hz/ 60 Hz
Factor de potencia	>0.95
Distorsión de armónicos (THD)	<10%
Temperatura de operación	-20° a 55°C
Driver	Integrado
Protocolo de control	ON/ OFF
Vida promedio / Tipo de vida	30,000h L70
Material del cuerpo	Aluminio
Material de la óptica / difusor	PC
Acabado	Pintura electrostática
Color	Negro / Blanco
IP	40
Peso	1.28 Kg / 2.54 Kg
Tipo de instalación	Empotrado
Tipo de producto	Downlight

Matriz de producto:

Información del pedido:

RE			BC	B
Aplicación	**Consec.**	**Color**	**CCT**	**Voltaje**
RE	1302 1304	B- Blanco N- Negro	BC- 3000K	B- 100-240V~

Ejemplo de construcción de código:
RE 1302 B BC B

Potencia	Flujo luminoso nominal	IRC	Ángulo	Dimensiones
70W	5,820	90	24°	355*180*130mm
70W	5,820	90	24°	355*180*130mm
35W	2,640	90	24°	180*180*97mm
35W	2,640	90	24°	180*180*97mm

CONSTRULITA®
EL SENTIDO DE LA LUZ

Eficiencia energética:

CÓDIGO:	Flujo luminoso real (lm)	Potencia (W)	Eficacia real (lm/W)
RE 1302 B BC B	5735.9	68.84	83.32
RE 1302 N BC B	5735.9	68.84	83.32
RE 1304 B BC B	2223.6	33.5	66.37
RE 1304 N BC B	2223.6	33.5	66.37

Corriente de entrada:

Potencia (W)	Corriente de entrada
68.84	0.32 A
68.84	0.32 A
33.5	0.15 A
33.5	0.15 A

Fotometrías:

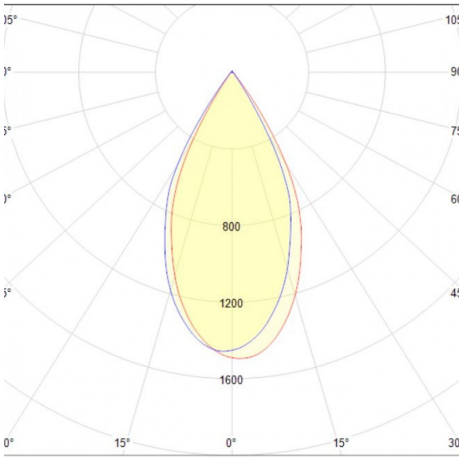

Gala 70W

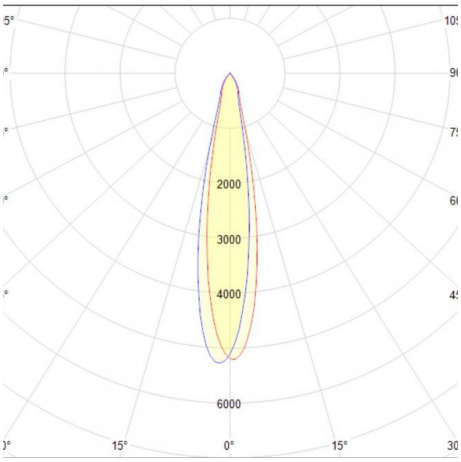

Gala 35W

Dimensiones del producto:

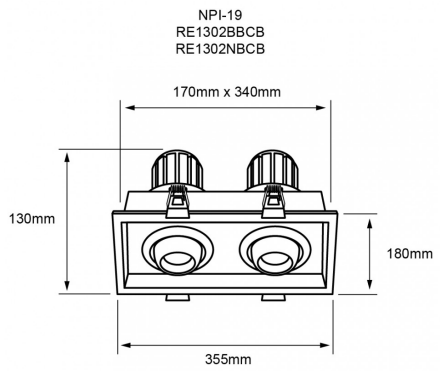

Gala 70W

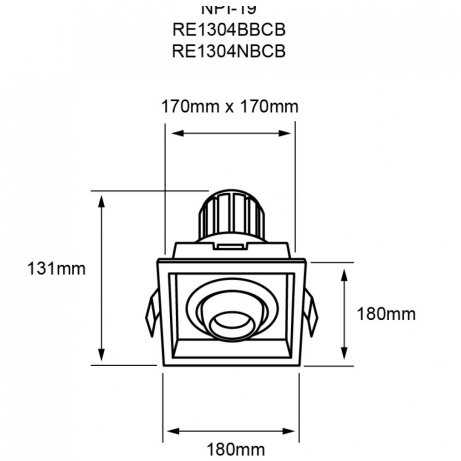

Gala 35W

Construlita Lighting International S.A. de C.V.
Acceso IV No. 3 Fracc. Ind. Benito Juárez. 76130 Querétaro, Qro. México

Descargables: Ir a sección descargables

CONSTRULITA®
EL SENTIDO DE LA LUZ