CONSTRULITA®
EL SENTIDO DE LA LUZ

Downlights

Downlights

Downlight es una familia diseñada para ofrecer iluminación con un alto confort gracias a su lente que ayuda a controlar la luz y disminuir el deslumbramiento.

Certificaciones:

NOM

Garantía:

5 años

Datos técnicos generales:

Fuente de Luz	LED integrado
Flujo luminoso nominal (lm)	720 - 1,248
Eficiencia nominal (lm/W)	>60
TCC	3000K
IRC	>90
Ángulo de apertura	34° / 37°
UGR	16
Potencia	12W / 15W
Tensión	100-240V~
Frecuencia de operación	50 Hz/ 60 Hz
Factor de potencia	>0.95
Distorsión de armónicos (THD)	<10%
Temperatura de operación	-20° a 40°C / -20° a 50°C
Driver	Integrado
Protocolo de control	ON/ OFF
Vida promedio / Tipo de vida	30,000h L70
Material del cuerpo	Aluminio
Material de la óptica / difusor	Cristal / PC
Acabado	Pintura electrostática
Color	Negro / Blanco
IP	20 / 44
Peso	0.35 Kg / 0.72 Kg / 0.84 Kg
Tipo de instalación	Sobrepuesto

Matriz de producto:

Información del pedido:

RE			BC	B
Aplicación	**Consec.**	**Color**	**CCT**	**Tension**
RE	4033 4034 4035	B- Blanco N- Negro	BC- 3000K	B- 100-240V~

Ejemplo de construcción de código:
RE 4033 B BC B

Potencia	Flujo luminoso nominal	IRC	Ángulo	Dimensiones
11.5W 12W	1,132 547 800	80	37° 34° 34	120*81mm 120*81mm 93*114mm 93*114mm 93*93*114mm 93*93*114mm

CONSTRULITA®
EL SENTIDO DE LA LUZ

Eficiencia energética:

CÓDIGO:	Flujo luminoso real (lm)	Potencia (W)	Eficacia real (lm/W)
RE 4033 B BC B	1167.82	13.6	85.86
RE 4033 N BC B	1167.82	13.6	85.86
RE 4034 B BC B	799.89	8.9	89.87
RE 4034 N BC B	799.89	8.9	89.87
RE 4035 B BC B	799.89	8.9	89.87
RE 4035 N BC B	799.89	8.9	89.87

Corriente de entrada:

Potencia (W)	Corriente de entrada
13.6	0.05
13.6	0.05
8.9	0.03
8.9	0.03
8.9	0.03
8.9	0.03

Fotometrías:

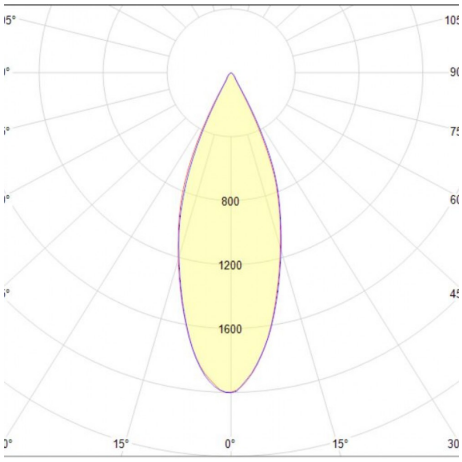

Downlights 15W / 37°

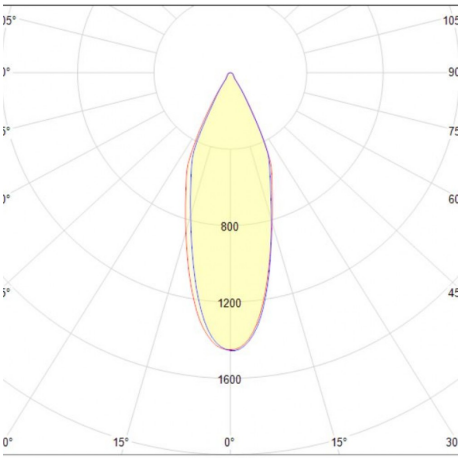

Downlights 12 W / 34°

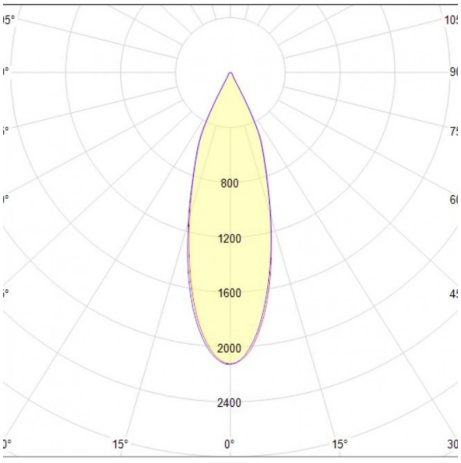

Downlights 12 W / 34°

Dimensiones del producto:

RE4033BBCB
RE4033NBCB

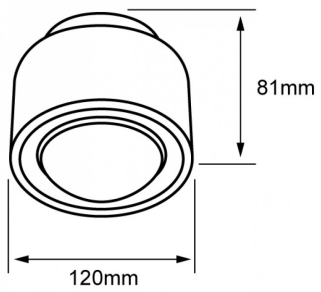

Downlights 15W

RE4034BBCB
RE4034NBCB

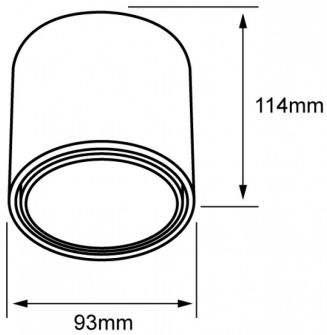

Downlights 12 W

NPI-20
RE4035BBCB
RE4035NBCB

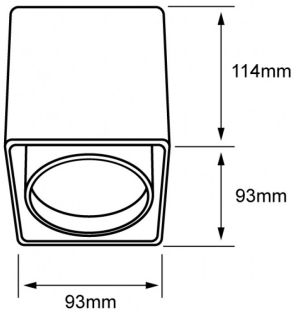

Downlights 12 W

Construlita Lighting International S.A. de C.V.
Acceso IV No. 3 Fracc. Ind. Benito Juárez. 76130 Querétaro, Qro. México

Descargables: Ir a sección descargables

CONSTRULITA®
EL SENTIDO DE LA LUZ