CONSTRULITA®
EL SENTIDO DE LA LUZ

Gala II

Confort visual

Gala II es una familia diseñada para ofrecer iluminación con un alto confort gracias a su alta potencia y opciones de módulos es una excelente solución para espacio de doble altura los cuales necesitan de una iluminación puntual como lobbies, pasillos, recepciones, entre otros.

Certificaciones:

NOM

Garantía:

5 años

Datos técnicos generales:

Fuente de Luz	LED integrado
Flujo luminoso nominal (lm)	1,040 - 2,400
Eficiencia nominal (lm/W)	>69
TCC	3000K
IRC	>90
Ángulo de apertura	24°
Potencia	15W / 30W
Tensión	100-240V~
Frecuencia de operación	50 Hz/ 60 Hz
Factor de potencia	>0.50
Distorsión de armónicos (THD)	<150%
Temperatura de operación	-20° a 55°C
Driver	Integrado
Protocolo de control	ON/ OFF
Vida promedio / Tipo de vida	30,000h L70
Material del cuerpo	Aluminio
Material de la óptica / difusor	PC
Acabado	Pintura electrostática
Color	Negro / Blanco
IP	40
Peso	0.42 Kg / 1.13 Kg
Tipo de instalación	Empotrado
Tipo de producto	Downlight

Matriz de producto:

Información del pedido:

RE			BC	B
Aplicación	**Consec.**	**Color**	**CCT**	**Tension**
RE	1306	B- Blanco	BC- 3000K	B- 100-240V~
	1309	N- Negro		

Ejemplo de construcción de código:
RE 1306 B BC B

Potencia	Flujo luminoso nominal	IRC	Ángulo	Dimensiones
30W	2040	80	24°	275*140*108mm
13W	1040			180*180*131mm

Eficiencia energética:

CÓDIGO:	Flujo luminoso real (lm)	Potencia (W)	Eficacia real (lm/W)
RE 1306 B BC B	1952.4	27.71	70.45
RE 1306 N BC B	1952.4	27.71	70.45
RE 1309 B BC B	821	12.76	64.34
RE 1309 N BC B	821	12.76	64.34

Corriente de entrada:

Potencia (W)	Corriente de entrada
27.71	0.13
27.71	0.13
12.76	0.13
12.76	0.13

Fotometrías:

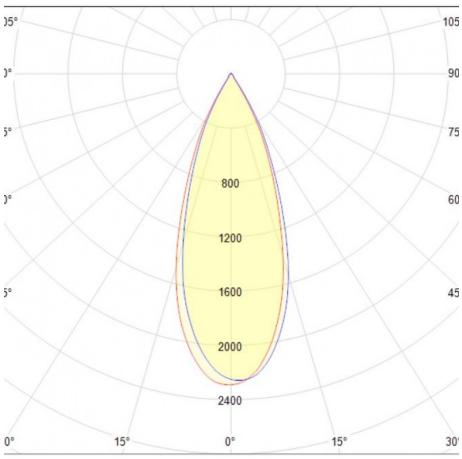

Gala II 30W

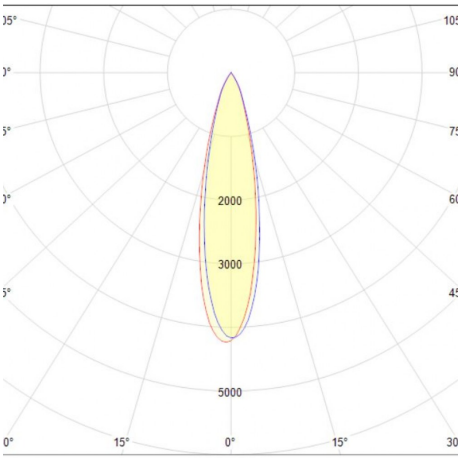

Gala II 15W

Dimensiones del producto:

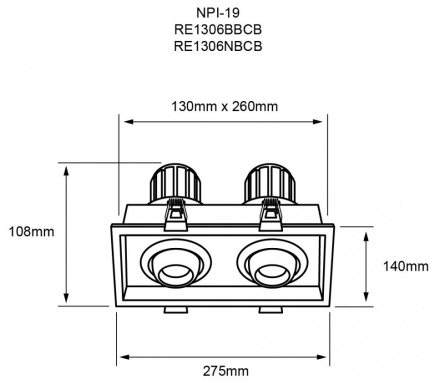

Gala II 30W

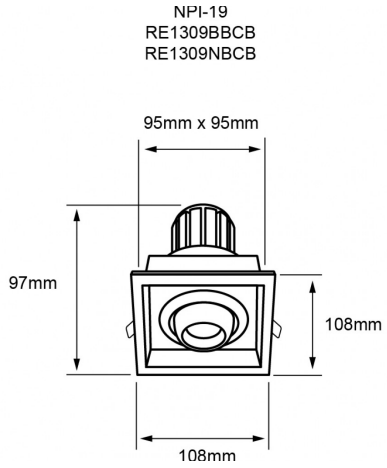

Gala II 15W

Descargables: Ir a sección descargables

CONSTRULITA®
EL SENTIDO DE LA LUZ