CONSTRULITA®
EL SENTIDO DE LA LUZ

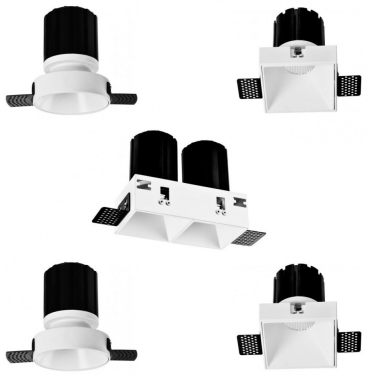

Gala Trimless

Confort visual

Gala Trimless es una familia diseñada para ofrecer iluminación con un alto confort visual gracias a su fuente de luz remetida que reducen el deslumbramiento, además de contar con unas cejas para que su instalación sin marcos.

Certificaciones:

NOM

Garantía:

5 años

Datos técnicos generales:

Fuente de Luz	LED integrado
Flujo luminoso nominal (lm)	1,200 - 2,400
Eficiencia nominal (lm/W)	>80
TCC	3000K
IRC	>90
Ángulo de apertura	24°
Potencia	15W / 20W / 30W
Tensión	100-240V~
Frecuencia de operación	50 Hz/ 60 Hz
Factor de potencia	>0.90
Distorsión de armónicos (THD)	<10%
Temperatura de operación	-20° a 55°C
Driver	Integrado
Protocolo de control	ON/ OFF
Vida promedio / Tipo de vida	30,000h L70
Material del cuerpo	Aluminio
Material de la óptica / difusor	PC
Acabado	Pintura electrostática
Color	Negro / Blanco
IP	40
Peso	0.25 Kg / 0.5 Kg / 0.7 Kg
Tipo de instalación	Empotrado
Tipo de producto	Downlight

Matriz de producto:

Información del pedido:

RE		B	BC	B

Ejemplo de construcción de código:
RE RE1070 B BC B

Aplicación	Consec.	Color	TCC	Tensión	Potencia	Flujo luminoso nominal	IRC	Ángulo	Dimensiones
RE	RE1070	B- Blanco	BC- 3000K	B- 100-240V~	15W	1,200	90	24°	82*115mm
	RE1073				15W	1,200			73*73*115mm
	RE1074				20W	1,600			98*115mm
	RE1077				20W	1,600			98*98*115mm
	RE1078				30W	2,400			136*70*115mm

Eficiencia energética:

CÓDIGO:	Flujo luminoso real (lm)	Potencia (W)	Eficacia real (lm/W)
RE RE1070 B BC B	981.93	13.6	72.2
RE RE1073 B BC B	1049.84	13.9	75.5
RE RE1074 B BC B	1457.21	20.8	70.05
RE RE1077 B BC B	1426.04	20.8	68.55
RE RE1078 B BC B	1858.2	28.44	65.33

Corriente de entrada:

Potencia (W)	Corriente de entrada
13.6	0.10 A
13.9	0.11 A
20.8	0.16 A
20.8	0.16 A
28.44	0.13 A

Fotometrías:

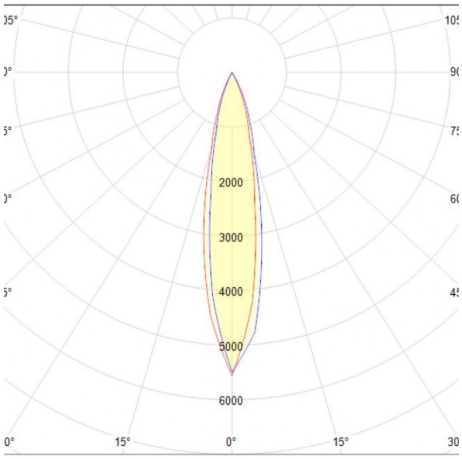

Gala Trim 15W (Redondo)

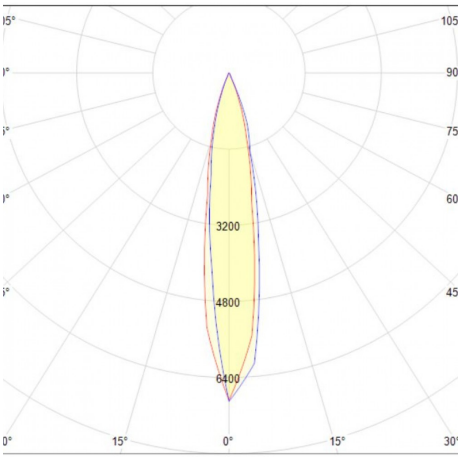

Gala Trim 15W (Cuadrado)

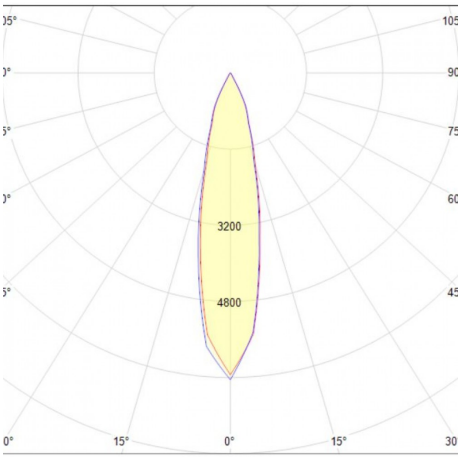

Gala Trim 20W (Redondo)

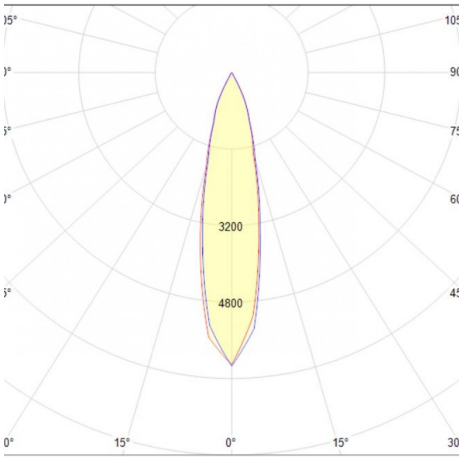

Gala Trim 20W (Cuadrado)

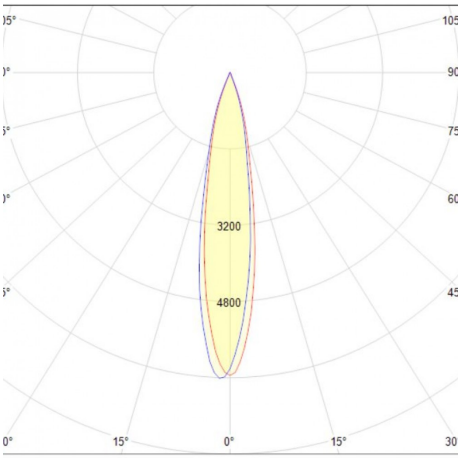

Gala Trim 30W (Cuadrado)

Dimensiones del producto:

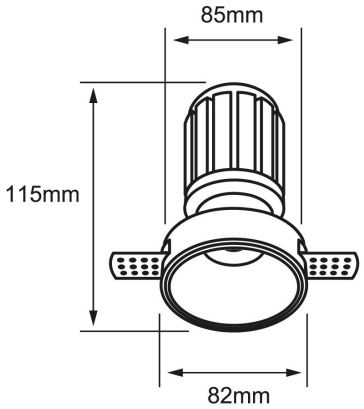

Gala Trim 15W

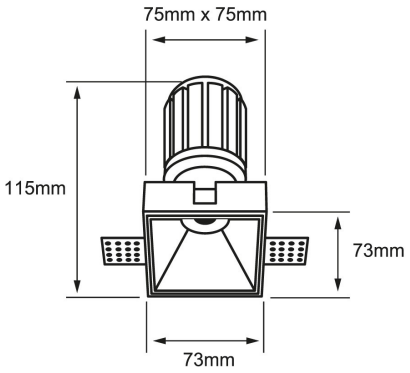

Gala Trim 15W

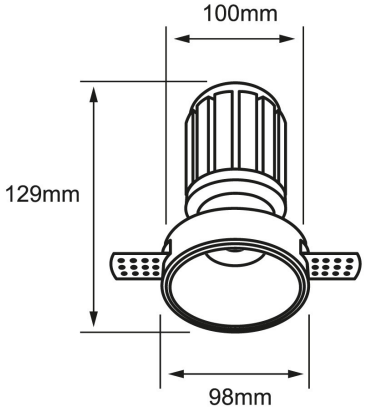

Gala Trim 20W

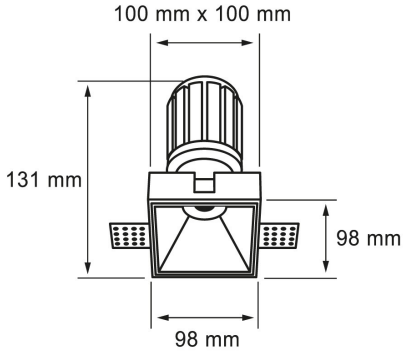

Gala Trim 20W

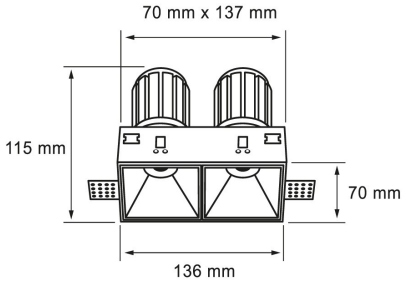

Gala Trim 30W

Descargables: Ir a sección descargables

CONSTRULITA®
EL SENTIDO DE LA LUZ