CONSTRULITA®
EL SENTIDO DE LA LUZ

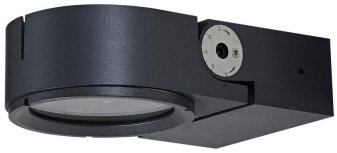

Arbotantes dirigibles

Dirigible

Luminario de Exterior, Sobreponer Muro, color negro, 3000 K, Luz suave calida, IP65, Dirigible. NOM-003

Certificaciones:

NOM

Garantía:

5 Años

Datos técnicos generales:

Fuente de Luz	LED integrado
Flujo luminoso nominal (lm)	960 - 1,480
Eficiencia nominal (lm/W)	>68
TCC	3000K
IRC	>90
Ángulo de apertura	14°
Potencia	13W/ 21.5W
Tensión	100-277V~
Frecuencia de operación	50 Hz/ 60 Hz
Factor de potencia	>0.90
Distorsión de armónicos (THD)	<10%
Temperatura de operación	-20° a 40°C
Driver	Integrado
Protocolo de control	ON/OFF
Vida promedio / Tipo de vida	30,000h L70
Material del cuerpo	Aluminio
Material de la óptica / difusor	PC
Acabado	Pintura electrostática
Color	Negro
IP	65
IK	07
Peso	1.4 Kg/ 2Kg
Tipo de instalación	Sobrepuesto
Tipo de producto	Arbotante

Matriz de producto:

Información del pedido:

OU		N	BC	A
Aplicación	**Consec.**	**Color**	**TCC**	**Tensión**
OU	6074 / 6075	N -Negro	BC -3000K	A- 100-277V

Ejemplo de construcción de código:
OU 6074 N BC A

Potencia	Flujo luminoso nominal	IRC	Ángulo	Dimensiones
13W	960	90	14°	130*210*46mm
21.5W	1,620			160*250*50mm

CONSTRULITA®
EL SENTIDO DE LA LUZ

Eficiencia energética:

CÓDIGO:	Flujo luminoso real (lm)	Potencia (W)	Eficacia real (lm/W)
OU 6074 N BC A	962.59	14.70	65.48
OU 6075 N BC A	1,622.90	28.10	57.75

Corriente de entrada:

Potencia (W)	Corriente de entrada
14.70	0.07 A
28.10	0.10 A

Fotometrías:

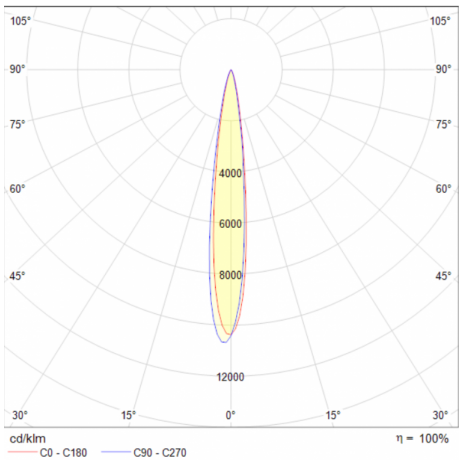

Arbotante 13W

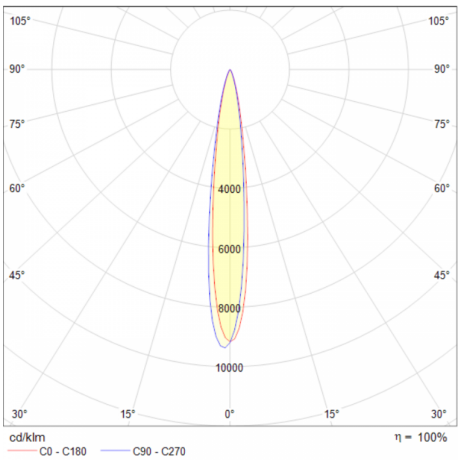

Arbotante 21.5W

Dimensiones del producto:

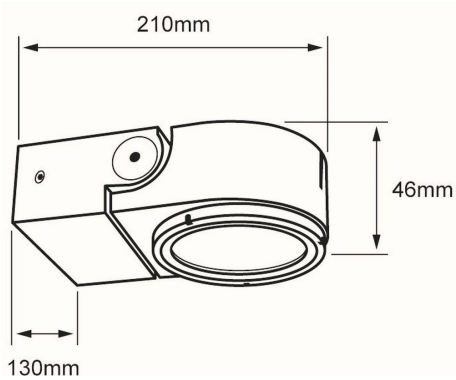

Arbotante 13W

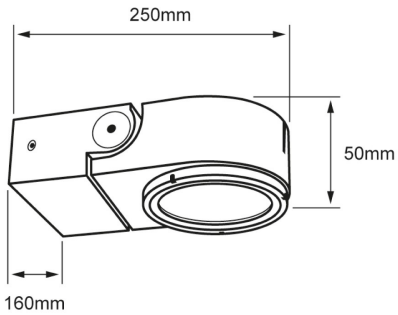

Arbotante 21.5W

Descargables: Ir a sección descargables

CONSTRULITA®
EL SENTIDO DE LA LUZ