CONSTRULITA®
EL SENTIDO DE LA LUZ

Trazzo Grazer Sobreponer

Confort visual

Trazo Grazer para sobreponer es una familia diseñada para ofrecer iluminación con un alto confort visual gracias a sus mini reflectores que reducen el deslumbramiento.

Certificaciones:

NOM

Garantía:

5 Años

Datos técnicos generales:

Fuente de Luz	LED integrado
Flujo luminoso nominal (lm)	670 - 1,969
Eficiencia nominal (lm/W)	>65
TCC	3000K
IRC	>90
Ángulo de apertura	30°
Potencia	10W/ 20W/ 30W
Tensión	100-277V~
Frecuencia de operación	50 Hz/ 60 Hz
Factor de potencia	>0.90
Distorsión de armónicos (THD)	<10%
Temperatura de operación	-25° a 70°C
Driver	Integrado
Protocolo de control	ON/OFF
Vida promedio / Tipo de vida	50,000h L80
Material del cuerpo	Aluminio
Material de la óptica / difusor	Aluminio
Acabado	Pintura electrostática
Color	Blanco/ Negro
IP	20
Peso	0.36 Kg/ 0.74 Kg/ 1.09 Kg
Tipo de instalación	Sobrepuesto
Tipo de producto	Downlight

Matriz de producto:

Información del pedido:

CO			BC	A
Aplicación	**Consec.**	**Color**	**TCC**	**Tensión**
CO	4080 4081 4082	B- Blanco N- Negro	BC- 3000K	A- 100-277V~

Ejemplo de construcción de código:
CO 4080 B BC A

Potencia	Flujo luminoso nominal	Control	IRC	Dimensiones
10W	670	ON/OFF	90	137*34*81mm
20W	1,350			270*34*81mm
30W	1,969			402*34*81mm

Eficiencia energética:

CÓDIGO:	Flujo luminoso real (lm)	Potencia (W)	Eficacia real (lm/W)
CO 4080 B BC A	521.94	11.06	47.19
CO 4080 N BC A	521.94	11.06	47.19
CO 4081 B BC A	1648.11	18.90	87.20
CO 4081 N BC A	1648.11	18.90	87.20
CO 4082 B BC A	1644.25	27.1	61
CO 4082 N BC A	1644.25	27.1	61

Corriente de entrada:

Potencia (W)	Corriente de entrada
11.06	0.08 A
11.06	0.08 A
18.90	0.15 A
18.90	0.15 A
27.1	0.21 A
27.1	0.21 A

Fotometrías:

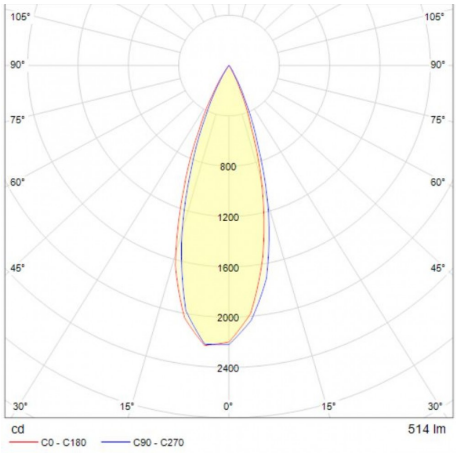

Trazzo Grazer Sobreponer 10W

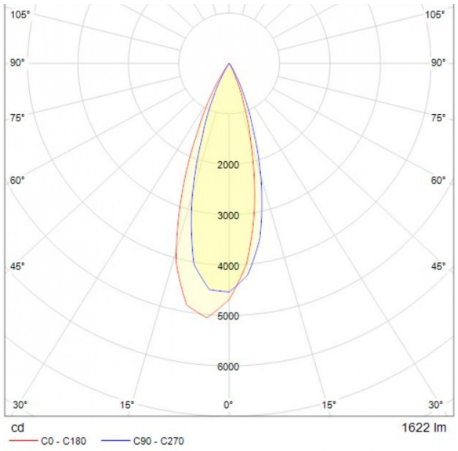

Trazzo Grazer Sobreponer 20W

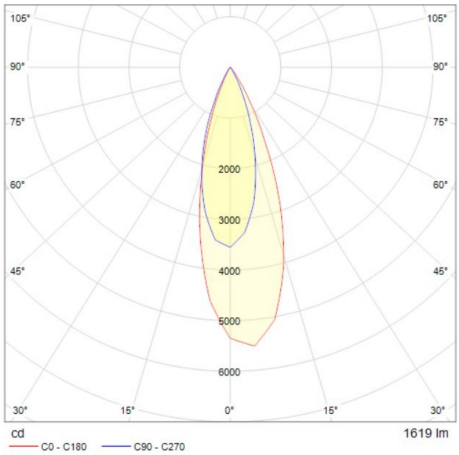

Trazzo Grazer Sobreponer 30W

Dimensiones del producto:

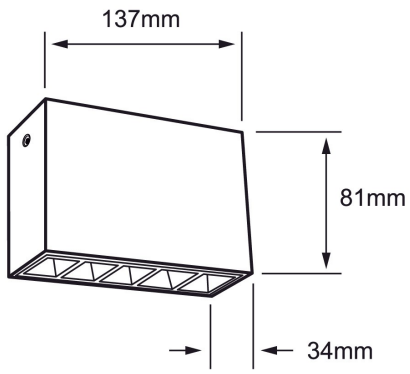

Trazzo Grazer Sobreponer 10W

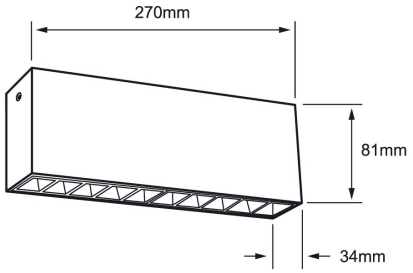

Trazzo Grazer Sobreponer 20W

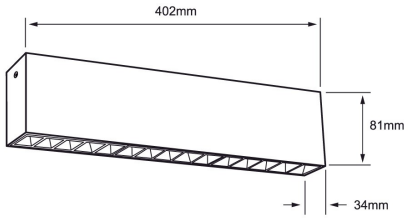

Trazzo Grazer Sobreponer 30W

Descargables: Ir a sección descargables

CONSTRULITA®
EL SENTIDO DE LA LUZ