CONSTRULITA®
EL SENTIDO DE LA LUZ

Trazzo Grazer Empotrado Trimless

Confort visual/ Sin marcos

Trazo Grazer para empotrar trimless es una familia diseñada para ofrecer iluminación con un alto confort visual gracias a sus mini reflectores que reducen el deslumbramiento.

Certificaciones:

NOM

Garantía:

5 Años

Datos técnicos generales:

Fuente de Luz	LED integrado
Flujo luminoso nominal (lm)	231 - 1,570
Eficiencia nominal (lm/W)	>50
TCC	3000K
IRC	>90
Ángulo de apertura	30°
Potencia	4W/ 10W/ 20W/ 30W
Tensión	100-277V~
Frecuencia de operación	50 Hz/ 60 Hz
Factor de potencia	>0.90
Distorsión de armónicos (THD)	<10%
Temperatura de operación	-25° a 70°C
Driver	Integrado
Protocolo de control	ON/OFF
Vida promedio / Tipo de vida	50,000h L80
Material del cuerpo	Aluminio
Material de la óptica / difusor	PC
Acabado	Pintura electrostática
Color	Blanco
IP	20
Peso	0.20 Kg/ 0.33 Kg/ 0.55 Kg/ 0.8 Kg/
Tipo de instalación	Empotrado
Tipo de producto	Downlight

Matriz de producto:

Información del pedido:

CO		N	BC	A
Aplicación	**Consec.**	**Color**	**TCC**	**Tensión**
CO	1264	N- Negro	BC- 3000K	A- 100-277V~
	1265			
	1266			
	1267			

Ejemplo de construcción de código:
CO 1264 N BC A

Potencia	Flujo luminoso nominal	IRC	Ángulo	Dimensiones
4W	231	90	30°	71*72*49mm
10W	505			143*73*49mm
20W	1,010			276*72*49mm
30W	1,570			408*72*49mm

CONSTRULITA®
EL SENTIDO DE LA LUZ

Eficiencia energética:

CÓDIGO:	Flujo luminoso real (lm)	Potencia (W)	Eficacia real (lm/W)
CO 1264 N BC A	272.54	4.40	61.94
CO 1265 N BC A	698.2	10.30	67.79
CO 1266 N BC A	1277.67	18.80	67.96
CO 1267 N BC A	2175.28	28.4	76.59

Corriente de entrada:

Potencia (W)	Corriente de entrada
4.40	0.07 A
10.30	0.08 A
18.80	0.15 A
28.4	0.22 A

Fotometrías:

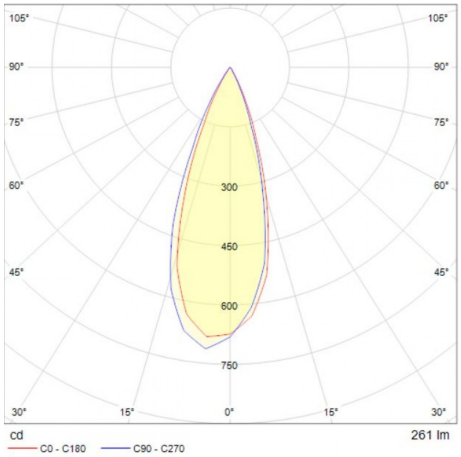

Trazzo Grazer Empotrado Trimless 4W

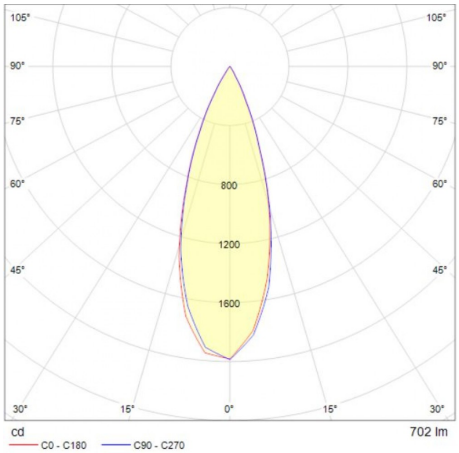

Trazzo Grazer Empotrado Trimless 10W

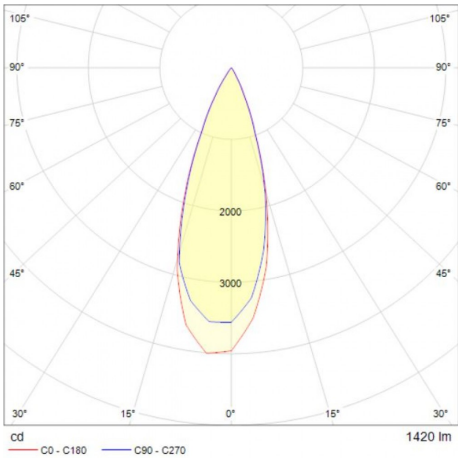

Trazzo Grazer Empotrado Trimless 20W

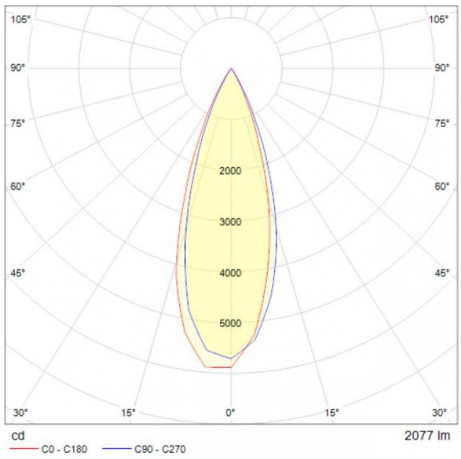

Trazzo Grazer Empotrado Trimless 30W

Dimensiones del producto:

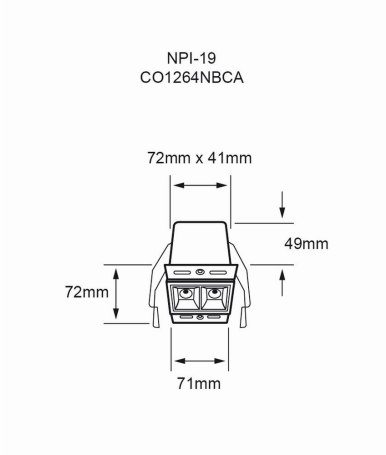

Trazzo Grazer Empotrado Trimless 4W

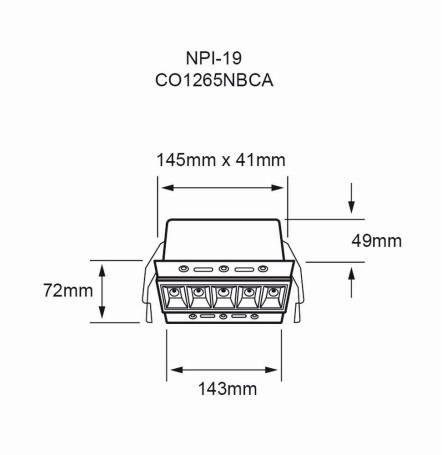

Trazzo Grazer Empotrado Trimless 10W

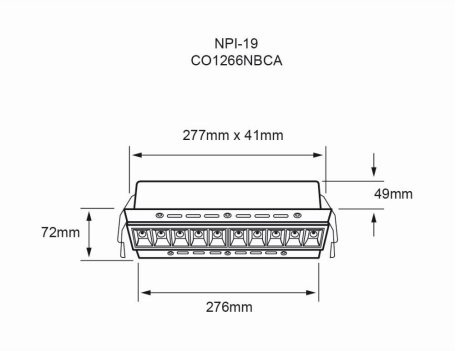

Trazzo Grazer Empotrado Trimless 20W

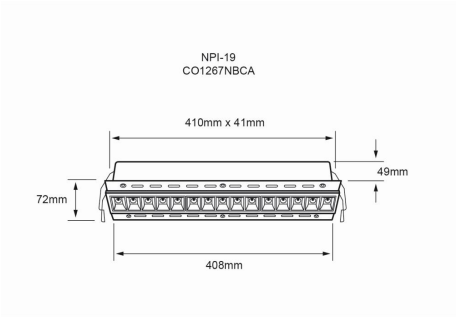

Trazzo Grazer Empotrado Trimless 30W

Descargables: Ir a sección descargables

CONSTRULITA®
EL SENTIDO DE LA LUZ