CONSTRULITA®
EL SENTIDO DE LA LUZ

Performa Pro

Alta potencia

Performa PRO es una solución downlight de alto montaje diseñada para ofrecer niveles de iluminación para dobles alturas gracias a su alta potencia, cuenta con protocolo de control 0-10V además de un reflector de aluminio especular que ayuda al control de la iluminación.

Certificaciones:

NOM

Garantía:

5 años

Datos técnicos generales:

Fuente de Luz	LED integrado
Flujo luminoso nominal (lm)	4,500 / 6,500 / 11,000
Eficiencia nominal (lm/W)	>85
TCC	3000K / 4000K / 5000K
IRC	80
Ángulo de apertura	60°
Potencia	45W / 74W / 100W
Tensión	127-277V~
Frecuencia de operación	60 Hz
Factor de potencia	> 0,9
Distorsión de armónicos (THD)	< 10 %
Temperatura de operación	-10 a 40 °C
Driver	Integrado
Protocolo de control	0-10V
Vida promedio / Tipo de vida	50,000h L70
Material del cuerpo	Aluminio
Material de la óptica / difusor	Acrílico
Color	Blanco
IP	10
IK	4
Tipo de instalación	Empotrado
Tipo de producto	Downlight

Matriz de producto:

Información del pedido:

CO		B		A
Aplicación	**Consec.**	**Color**	**TCC**	**Tensión**
CO	1200 1214 1300	B- Blanco	BC- 3000K BN- 4000K BF- 5000K	A - 127-277 V

Ejemplo de construcción de código:
CO 1200 B BC A

Potencia	Flujo luminoso nominal	IRC	Control	Ángulo	Dimensiones
45W	4,500	80	0-10 V	60°	241*170 mm
74W	6,500				
100W	11,000				

Eficiencia energética:

CÓDIGO:	Flujo luminoso real (lm)	Potencia (W)	Eficacia real (lm/W)
CO 1200 B BC A	4,463	46.8	95.36
CO 1200 B BN A	4,463	46.8	95.36
CO 1200 B BF A	4,463	46.8	95.36
CO 1214 B BC A	6,468	76.7	84.33
CO 1214 B BN A	6,468	76.7	84.33
CO 1214 B BF A	6,468	76.7	84.33
CO 1300 B BC A	11,076	113	98.02
CO 1300 B BN A	11,076	113	98.02
CO 1300 B BF A	11,076	113	98.02

Corriente de entrada:

Potencia (W)	Corriente de entrada
46.8	0,292 - 0,137 A
46.8	0,292 - 0,137 A
46.8	0,292 - 0,137 A
76.7	0,597 - 0,278 A
76.7	0,597 - 0,278 A
76.7	0,597 - 0,278 A
113	0,777 - 0,357 A
113	0,777 - 0,357 A
113	0,777 - 0,357 A

Fotometrías:

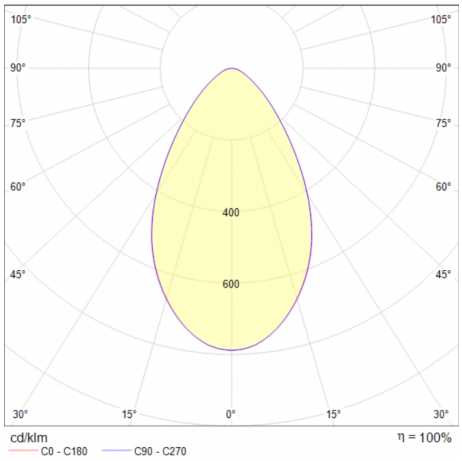

Performa Pro 45W/ 74W/ 100W 60°

Dimensiones del producto:

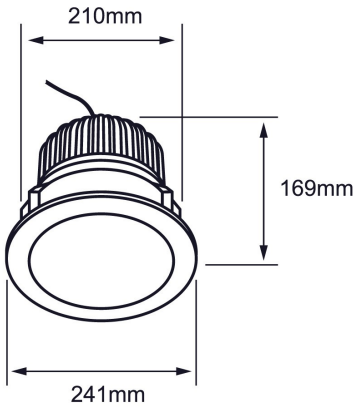

Performa Pro 45W/ 74W/ 100W

Descargables: Ir a sección descargables

CONSTRULITA®
EL SENTIDO DE LA LUZ