CONSTRULITA®
EL SENTIDO DE LA LUZ

Highbay Pure

Industria Alimentaria

HB Pure es un luminario de alto montaje que cuenta con características específicas como lo son: acabado liso para evitar la acumulación de polvo y bacterias, materiales a prueba de explosiones y tornillería o ensamble oculto, pantalla de policarbonato de alta resistencia que favorece el aprovechamiento del flujo luminoso, protección IP69K (protección contra chorros de agua a presión y vapor. Esto lo hace un luminario ideal para la industria alimentaria.

Certificaciones:

NOM

Garantía:

5 Años

Datos técnicos generales:

Fuente de Luz	LED integrado
Flujo luminoso nominal (lm)	13,500 - 26,000
Eficiencia nominal (lm/W)	>130
TCC	4000K
IRC	>80
Ángulo de apertura	120°
Potencia	100W / 150W / 200W
Tensión	127-277V~
Frecuencia de operación	50 Hz/ 60 Hz
Factor de potencia	>0.90
Distorsión de armónicos (THD)	<20%
Temperatura de operación	-10° a 50°C
Driver	Integrado
Protocolo de control	0-10V
Vida promedio / Tipo de vida	50,000h L70
Material del cuerpo	Aluminio
Material de la óptica / difusor	PC
Acabado	Pintura electrostática
Color	Blanco
IP	66
IK	05
Tipo de instalación	Suspendido
Tipo de producto	Alto montaje

Matriz de producto:

Información del pedido:

		B	BN	A
Aplicación	**Consec.**	**Color**	**TCC**	**Tensión**
IN	8025 8026 8027	B- Blanco	BN- 4000K	A- 100-277V~

Ejemplo de construcción de código:
IN 8025 B BN A

Potencia	Flujo luminoso nominal	IRC	Control	Dimensiones
100W	13,5000	80	0-10V	489*200mm
150W	20,000			
200W	26,000			

CONSTRULITA®
EL SENTIDO DE LA LUZ

Eficiencia energética:

CÓDIGO:	Flujo luminoso real (lm)	Potencia (W)	Eficacia real (lm/W)
IN 8025 B BN A	13470	101.10	133.23
IN 8026 B BN A	19743	152.80	129.21
IN 8027 B BN A	25045	201.10	124.54

Corriente de entrada:

Potencia (W)	Corriente de entrada
101.10	0.82 A
152.80	1.18 A
201.10	1.58 A

Fotometrías:

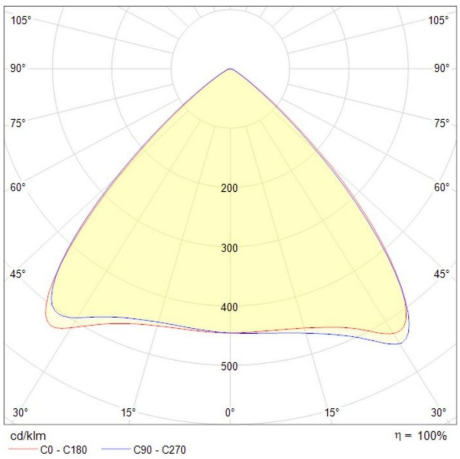

Highbay Pure 100W

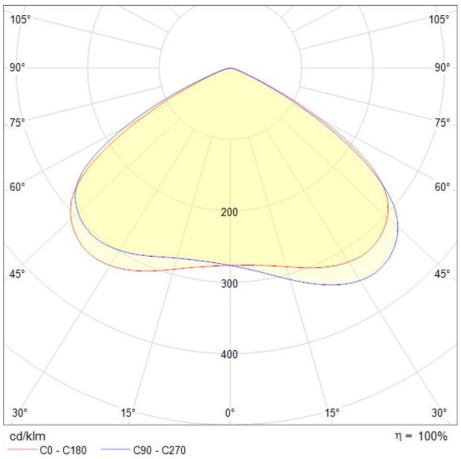

Highbay Pure 150W

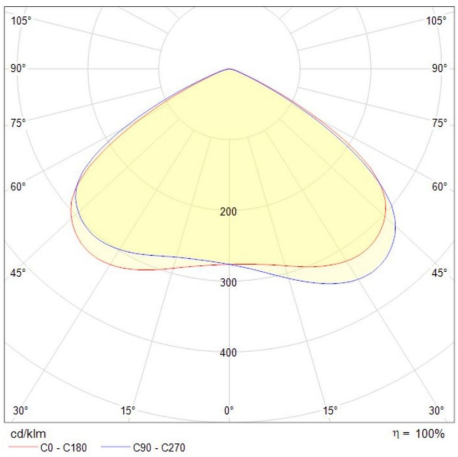

Highbay Pure 200W

Dimensiones del producto:

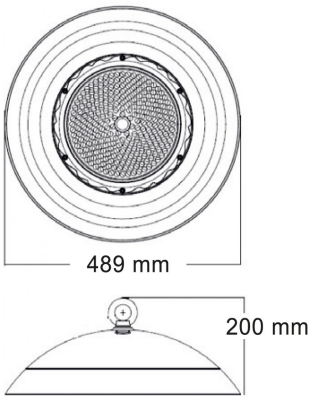

Highbay Pure 100W

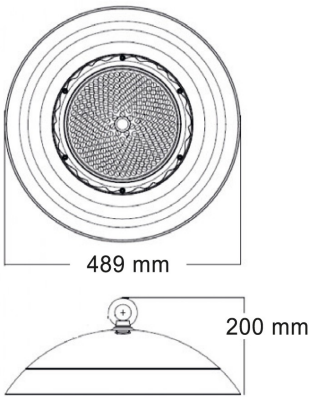

Highbay Pure 150W

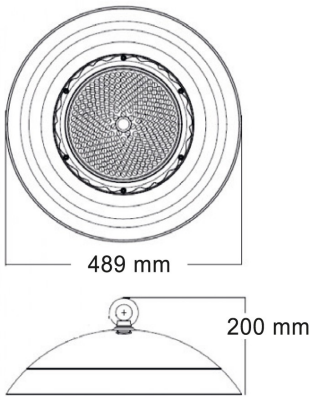

Highbay Pure 200W

Descargables: Ir a sección descargables

CONSTRULITA®
EL SENTIDO DE LA LUZ