CONSTRULITA®
EL SENTIDO DE LA LUZ

Uplight bronce OU3022C00K

Alta resistencia a la corrosión

El uplight bronce OU3022C00K retrofit (requiere una lámpara MR16) cuenta con características muy particulares gracias a su material de fabricación en latón con acabado bronce, esto hace que todos los luminarios tengan alta resistencia a la oxidación, solidez frente al desgaste, inalterable en la exposición a temperaturas alta o luz, estas características los hacen ideales para ambientes con alta salinidad. Además de contar con garantía extendida de 10 años.

Certificaciones:

NOM

Garantía:

10 Años

Datos técnicos generales:

Fuente de Luz	Lámpara MR16 (No incluida)
Base de lámpara	Gx 5.3
Frecuencia de operación	50 Hz/ 60 Hz
Temperatura de operación	-20° a 40°C
Protocolo de control	ON/OFF
Material del cuerpo	Aluminio / Laton
Acabado	Anodizado
Color	Bronce Antiguo
IP	65
IK	5
Peso	0.44 Kg
Tipo de instalación	Empotrado
Tipo de producto	Uplight

Matriz de producto:

Información del pedido:

OU	3022	C	00	K
Aplicación	**Consec.**	**Color**	**TCC**	**Tensión**
OU	3022	C- Bronce	00- No aplica	K- Sin equipo

Ejemplo de construcción de código:
OU 3022 **C 00 K**

Lámpara	Base	Tipo	Instalación
MR16	Gx 5.3	Uplight	Empotrado en piso

Eficiencia energética:

CÓDIGO:	Flujo luminoso real (lm)	Potencia (W)	Eficacia real (lm/W)
OU 3022 **C 00 K**	NA	NA	NA

Corriente de entrada:

Potencia (W)	Corriente de entrada
NA	NA

Fotometrías:

Dimensiones del producto:

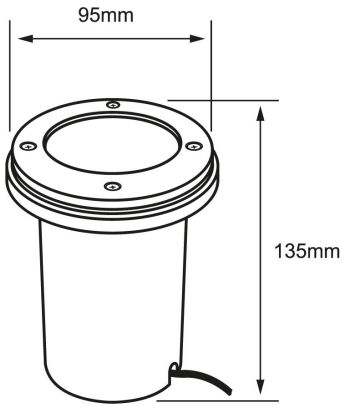

OU3022C00K

Imagen del producto:

Descargables: Ir a sección descargables

CONSTRULITA®
EL SENTIDO DE LA LUZ