CONSTRULITA®
EL SENTIDO DE LA LUZ

Roadlight

Soporta tráfico vehicular ligero

Roadlights es una familia para empotrar en piso con materiales que soportan el paso de tráfico vehicular ligero, además de una protección IP65 e IK10 para resistir las condiciones climáticas adversas.

Certificaciones:

NOM

Garantía:

5 Años

Datos técnicos generales:

Fuente de Luz	LED integrado
Flujo luminoso nominal (lm)	100 - 260
Eficiencia nominal (lm/W)	>33
TCC	3000K
IRC	>70
Ángulo de apertura	90° / 180°
Potencia	0.5W/ 1W/ 3W
Tensión	24V
Frecuencia de operación	NA
Factor de potencia	>0.90
Distorsión de armónicos (THD)	NA
Temperatura de operación	-35° a 45°C
Driver	Integrado
Protocolo de control	ON/OFF
Vida promedio / Tipo de vida	30,000h L70
Material del cuerpo	Aluminio
Material de la óptica / difusor	Cristal
Acabado	Pintura electrostática
Color	Gris
IP	65
IK	10
Peso	0.5 Kg/ 1 Kg
Tipo de instalación	Empotrado
Tipo de producto	Roadlight

Matriz de producto:

Información del pedido:

OU		G	BC	F
Aplicación	Consec.	Color	TCC	Tensión
OU	3027 3028 3029	G- Gris	BC- 3000K	F- 24V

Ejemplo de construcción de código:
OU 3027 G BC F

Potencia	Flujo luminoso nominal	Ángulo	Dimensiones
1W	60	180°	110*110*90mm
0.5W	30	90°	110*110*90mm
3W	60	180°	102*207*261mm

CONSTRULITA®
EL SENTIDO DE LA LUZ

Eficiencia energética:

CÓDIGO:	Flujo luminoso real (lm)	Potencia (W)	Eficacia real (lm/W)
OU 3027 G BC F	72	0.79	91.14
OU 3028 G BC F	30	0.40	75.00
OU 3029 G BC F	72	3.00	24.00

Corriente de entrada:

Potencia (W)	Corriente de entrada
0.79	0.03 A
0.40	0.01 A
3.00	0.03 A

Fotometrías:

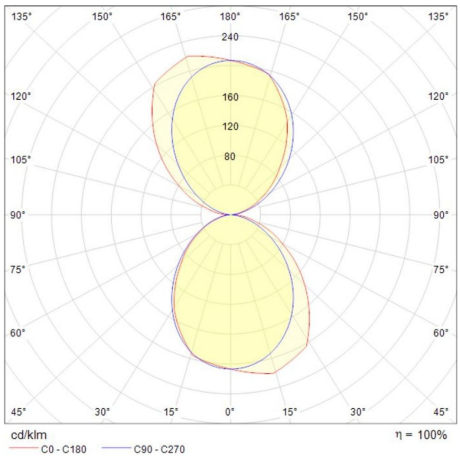

Roadlight 1W 180°

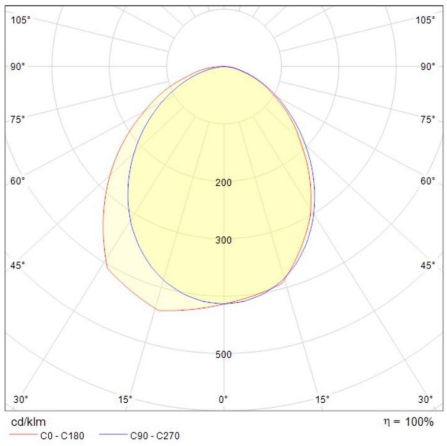

Roadlight 0.5W 90°

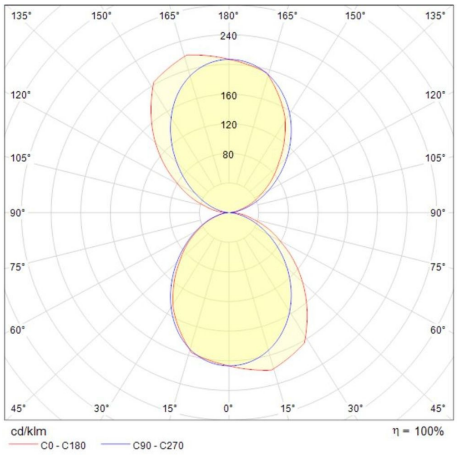

Roadlight 3W 180°

Dimensiones del producto:

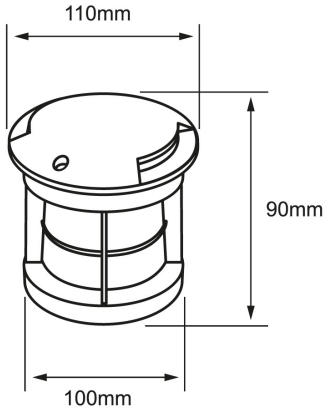

Roadlight 1W

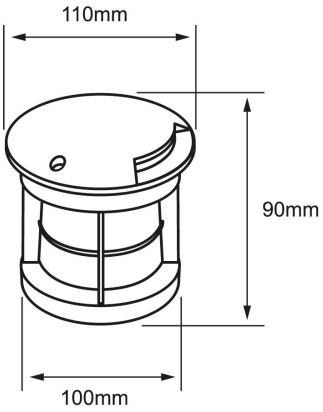

Roadlight 0.5W

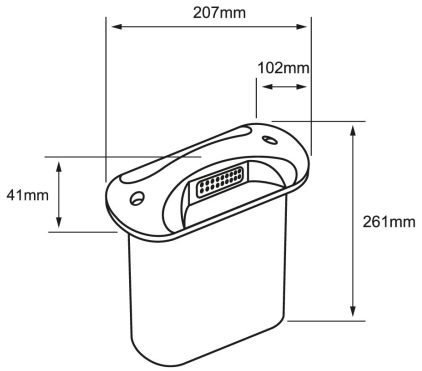

Roadlight 3W

Imágenes del producto:

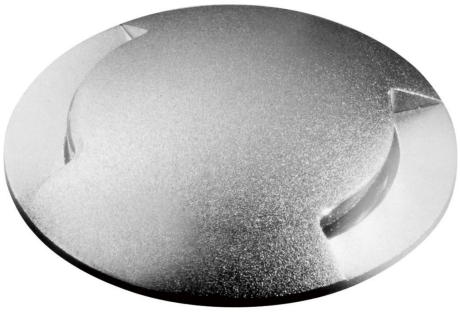

Roadlight 1W

Roadlight 0.5W

Roadlight 3W

Descargables: Ir a sección descargables

CONSTRULITA®
EL SENTIDO DE LA LUZ