CONSTRULITA®
EL SENTIDO DE LA LUZ

Goleta Pro

Alta resistencia a la corrosión

Luminario en de policarbonato de alta resistencia inyectado. Ópticas de policarbonato y protector en cristal templado. Arillo policarbonato de alta resistencia.

Certificaciones:

NOM

Garantía:

5 años

Datos técnicos generales:

Fuente de Luz	LED integrado
Flujo luminoso nominal (lm)	700 - 1,600
Eficiencia nominal (lm/W)	>110
TCC	3000K / 5000K / AMBAR
IRC	70
Ángulo de apertura	9 / 23° / 10*40°
Potencia	8W / 19W
Tensión	127-220 V~ - 127-277 V~
Frecuencia de operación	60 Hz
Factor de potencia	> 0,9
Distorsión de armónicos (THD)	< 10 %
Temperatura de operación	-10 a 40 °C
Driver	Integrado
Protocolo de control	ON/OFF
Vida promedio / Tipo de vida	50,000h L70
Material del cuerpo	Policarbonato
Material de la óptica / difusor	Policarbonato
Color	Negro
IP	67
IK	9
Tipo de instalación	Empotrado
Tipo de producto	Uplight

Matriz de producto:

Información del pedido:

OU		N		A
Aplicación	**Consec.**	**Color**	**TCC**	**Tensión**
OU	3150 3152 3154 3174 3176 3178	N - Negro	BC- 3000K BF- 5000K AM- 1800K	B- 100-220 V~ A - 127-277 V~

Ejemplo de construcción de código:
OU 3150 N BC B

Potencia	Flujo luminoso nominal	IRC	Control	Ángulo	Dimenciones
8W	700	70	ON / OFF	9° 23° 10*40°	252*188 mm
8W	700				
8W	700				
8W	700				
8W	700				
19W	1,600				
19W	1,600				
19W	1,600				
19W	1,600				
19W	1,600				
19W	1,600				
19W	1,600				
19W	1,600				

Construlita Lighting International S.A. de C.V.
Acceso IV No. 3 Fracc. Ind. Benito Juárez. 76130 Querétaro, Qro. México

CONSTRULITA®
EL SENTIDO DE LA LUZ

OU		N		A
Aplicación	Consec.	Color	TCC	Tensión

Ejemplo de construcción de código:
OU 3150 N BC B

Potencia	Flujo luminoso nominal	IRC	Control	Ángulo	Dimenciones

Eficiencia energética:

CÓDIGO:	Flujo luminoso real (lm)	Potencia (W)	Eficacia real (lm/W)
OU 3150 N BC B	697	8	87.13
OU 3150 N BF B	697	8	87.13
OU 3152 N BC B	696	8	87.00
OU 3152 N BF B	696	8	87.00
OU 3154 N BC B	694	8	86.75
OU 3174 N BC A	1,610	19	84.74
OU 3174 N BF A	1,610	19	84.74
OU 3176 N AM A	1,610	19	84.74
OU 3176 N BC A	1,610	19	84.74
OU 3176 N BF A	1,610	19	84.74
OU 3178 N AM A	1,814	19	95.47
OU 3178 N BC A	1,814	19	95.47
OU 3178 N BF A	1,814	19	95.47

Corriente de entrada:

Potencia (W)	Corriente de entrada
8	0,063 - 0,042 A
8	0,063 - 0,042 A
8	0,063 - 0,042 A
8	0,063 - 0,042 A
8	0,063 - 0,042 A
19	0,150 - 0,081 A
19	0,150 - 0,081 A
19	0,150 - 0,081 A
19	0,150 - 0,081 A
19	0,150 - 0,081 A
19	0,150 - 0,081 A
19	0,150 - 0,081 A
19	0,150 - 0,081 A

Fotometrías:

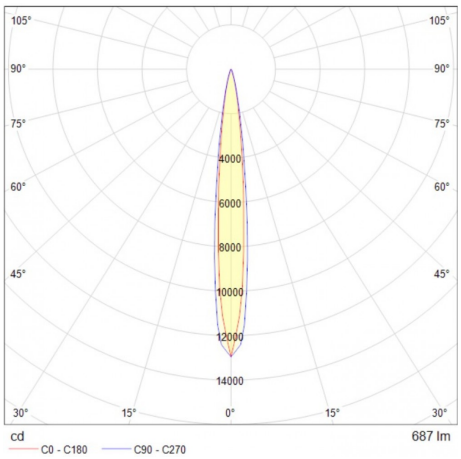

Goleta Pro 8W 9°

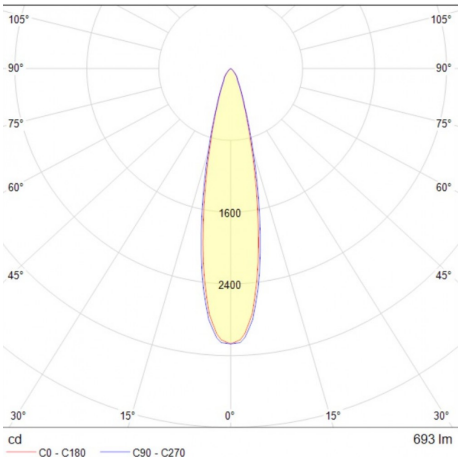

Goleta Pro 8W 23°

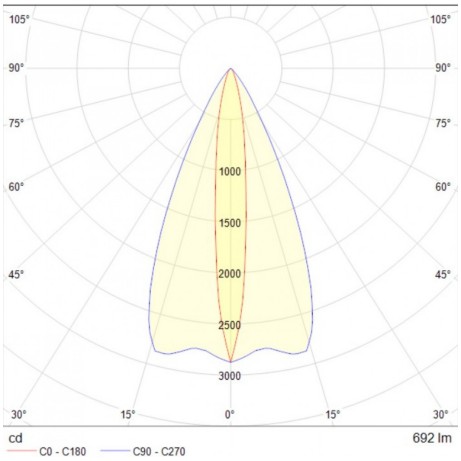

Goleta Pro 8W 10*40°

Construlita Lighting International S.A. de C.V.
Acceso IV No. 3 Fracc. Ind. Benito Juárez. 76130 Querétaro, Qro. México

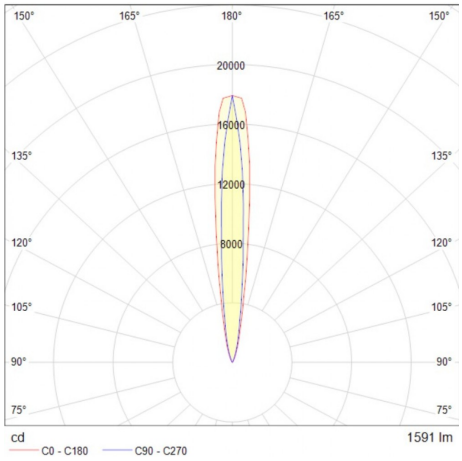

Goleta Pro 19W 9°

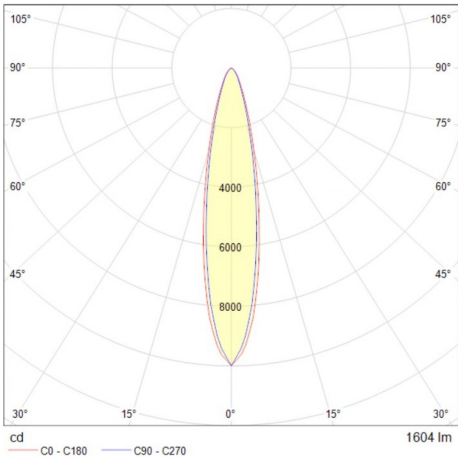

Goleta Pro 19W 23°

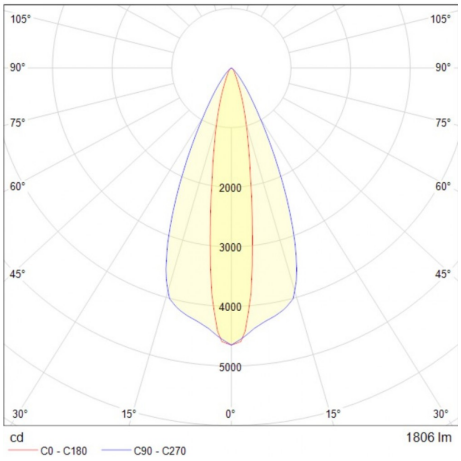

Goleta Pro 19W 10*40°

Dimensiones del producto:

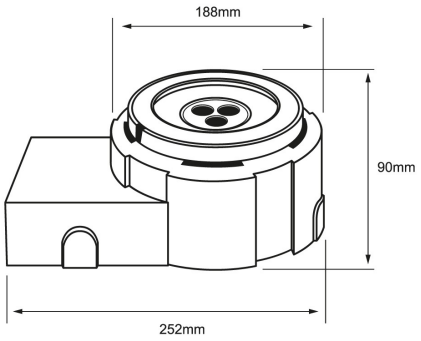

Goleta Pro 8W

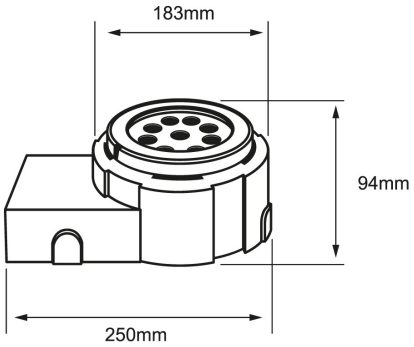

Goleta Pro 19W

Descargables: Ir a sección descargables

CONSTRULITA®
EL SENTIDO DE LA LUZ