CONSTRULITA®
EL SENTIDO DE LA LUZ

Modulare

Versatilidad

Luminario dirigible en plástico inyectado.

Certificaciones:

NOM

Garantía:

5 Años

Datos técnicos generales:

Fuente de Luz	LED Integrado/ Lámpara LED AR111
Flujo luminoso nominal (lm)	1,400 - 4,400
Eficiencia nominal (lm/W)	>82 - >100
TCC	3000K / 4000K
IRC	80/ 90
Ángulo de apertura	20°/ 24°
Potencia	17W/ 44W
Tensión	127-277V~
Frecuencia de operación	60 Hz
Factor de potencia	> 0.9
Distorsión de armónicos (THD)	< 10 %
Temperatura de operación	-10 a 40 °C
Driver	Integrado
Protocolo de control	ON/OFF 0-10V
Vida promedio / Tipo de vida	50,000h L70
Material del cuerpo	Policarbonato
Material de la óptica / difusor	Acrílico
Color	Blanco / Negro
IP	10
IK	4
Tipo de instalación	Empotrado
Tipo de producto	Downlight

Matriz de producto:

Información del pedido:

CO				A

Ejemplo de construcción de código:
CO 1162 B BC A

Aplicación	Consec.	TCC	TCC	Tensión
CO	1162	B- Blanco	BC- 3000K	A- 100-277V~
	1625	N- Negro	BN- 4000K	

Potencia	Flujo luminoso nominal	IRC	Control	Ángulo	Fuente de luz	Dimensiones
17W	1,400	80	ON/OFF	24°	AR111	175*72.5 mm
44W	4,400	90	0-10V	20°	Led integrado	179.5*152 mm

CONSTRULITA®
EL SENTIDO DE LA LUZ

Eficiencia energética:

CÓDIGO:	Flujo luminoso real (lm)	Potencia (W)	Eficacia real (lm/W)
CO 1162 B BC A	1,367.00	16.60	82.35
CO 1162 N BC A	1,367.00	16.60	82.35
CO 1625 B BC A	4,464.00	46.80	95.38
CO 1625 B BN A	4,464.00	46.80	95.38
CO 1625 N BC A	4,464.00	46.80	95.38
CO 1625 N BN A	4,464.00	46.80	95.38

Corriente de entrada:

Potencia (W)	Corriente de entrada
16.60	0.614 - 0.059 A
16.60	0.614 - 0.059 A
46.80	0.614 - 0.059 A
46.80	0.614 - 0.059 A
46.80	0.614 - 0.059 A
46.80	0.614 - 0.059 A

Fotometrías:

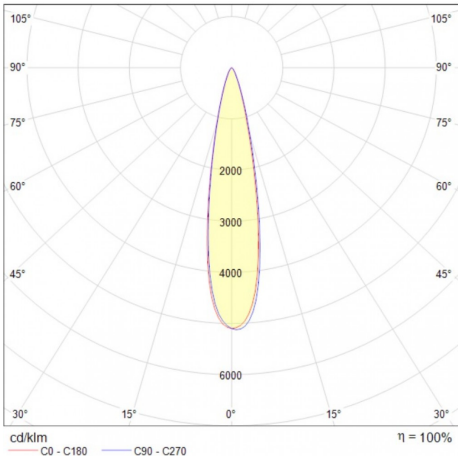

Modulare 17W AR111 24°

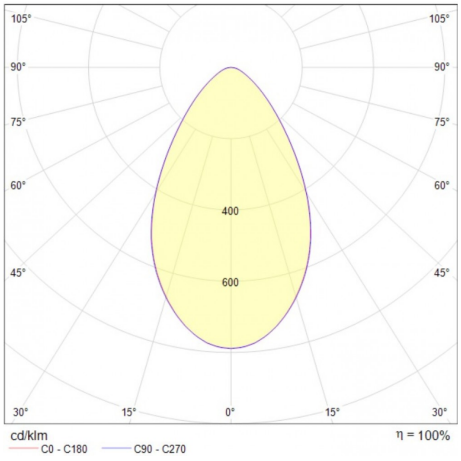

Modulare 44W 20°

Dimensiones del producto:

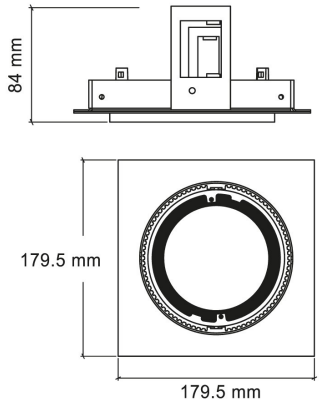

Modulare 17W AR111

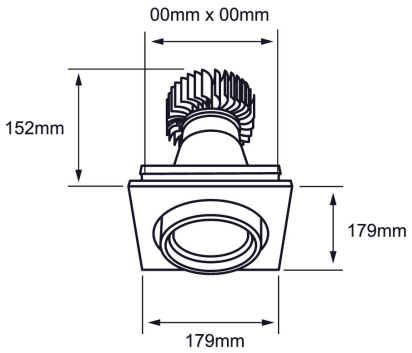

Modulare 44W

Descargables: Ir a sección descargables

CONSTRULITA®
EL SENTIDO DE LA LUZ