CONSTRULITA®
EL SENTIDO DE LA LUZ

# Urban City

## Diseño contemporáneo

Urban City, es un luminario para punta de poste con cuerpo en inyección de aluminio acabado en pintura horneada micropulverizada color grafito, con tecnología LED. Su diseño contemporáneo lo hace adecuado para zonas urbanas peatonales, parques, jardines y calles de fraccionamientos privados.

**Certificaciones:**

NOM

**Garantía:**

5 años

**Datos técnicos generales:**

| | |
|---|---|
| **Fuente de Luz** | LED integrado |
| **Flujo luminoso nominal (lm)** | 8,386 - 14,472 |
| **Eficiencia nominal (lm/W)** | >103 |
| **TCC** | 4000K / 5000K |
| **IRC** | 70 |
| **Ángulo de apertura** | Tipo II M / 100° |
| **Potencia** | 80W / 130W / 76W |
| **Tensión** | 127-277V~ |
| **Frecuencia de operación** | 60 Hz |
| **Factor de potencia** | > 0,9 |
| **Distorsión de armónicos (THD)** | < 10 % |
| **Temperatura de operación** | -10 a 40 °C |
| **Driver** | Integrado |
| **Protocolo de control** | 0-10V |
| **Vida promedio / Tipo de vida** | 50,000h L70 |
| **Material del cuerpo** | Aluminio |
| **Material de la óptica / difusor** | PMMA |
| **Color** | Grafito |
| **IP** | 65 |
| **IK** | 10 |
| **Tipo de instalación** | Punta de poste |
| **Tipo de producto** | Punta de poste |

# Matriz de producto:

**Información del pedido:**

| OU | | F | | A |
|---|---|---|---|---|
| **Aplicación** | **Consec.** | **Color** | **TCC** | **Tensión** |
| OU | 9086<br>9087<br>9100 | F - Grafito | BF - 5000 K<br>BN - 4000 K | A - 127-277 V~ |

**Ejemplo de construcción de código:**
OU 9086 F BF A

| Potencia | Flujo luminoso nominal | IRC | Control | Ángulo | Dimensiones |
|---|---|---|---|---|---|
| 80W | 8,900 | 70 | 0 - 10 V | Tipo II M | 815*460*205 |
| 130W | 14,500 | | | Tipo II M | 815*460*205 |
| 76W | 8,400 | | | 100° | 520*520*836 |

CONSTRULITA®
EL SENTIDO DE LA LUZ

## Eficiencia energética:

| CÓDIGO: | Flujo luminoso real (lm) | Potencia (W) | Eficacia real (lm/W) |
|---|---|---|---|
| OU 9086 F BF A | 8,870 | 78 | 113.72 |
| OU 9087 F BF A | 14,472 | 139.6 | 103.67 |
| OU 9100 F BN A | 8,386 | 81.4 | 103.02 |

## Corriente de entrada:

| Potencia (W) | Corriente de entrada |
|---|---|
| 78 | 0,630 - 0,297 A |
| 139.6 | 1,077 - 0,503 A |
| 81.4 | 0,643-0,307 A |

## Fotometrías:

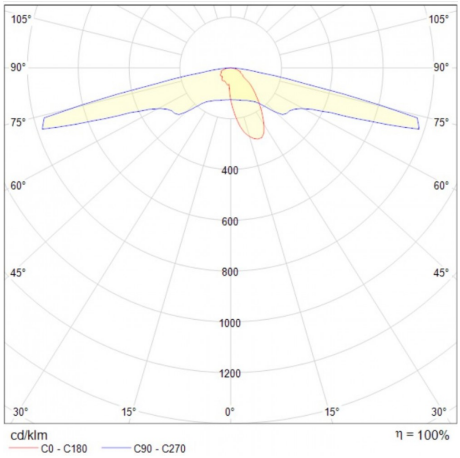


Urban City 80W Tipo II M

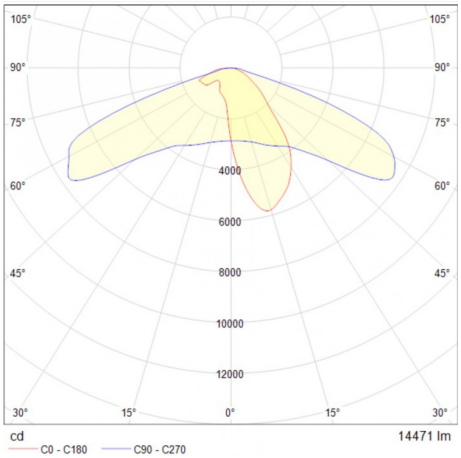


Urban City 130W Tipo II M

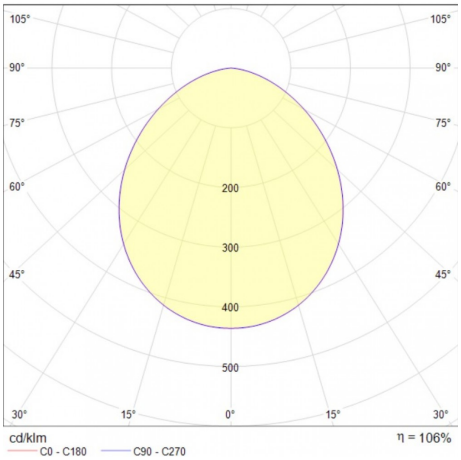


Urban City 76W 100°

## Dimensiones del producto:

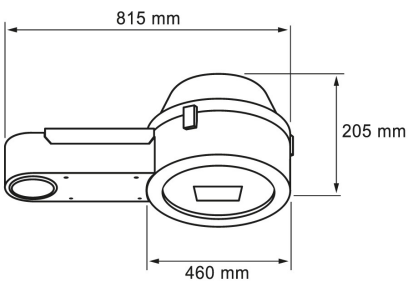


Urban City 80W/ 130W

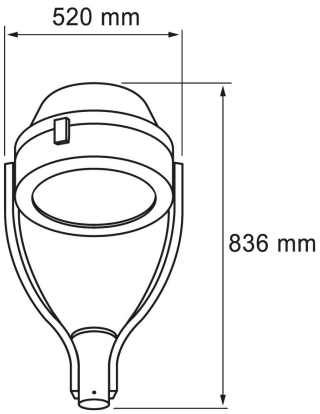


Urban City 76W

Construlita Lighting International S.A. de C.V.
Acceso IV No. 3 Fracc. Ind. Benito Juárez. 76130 Querétaro, Qro. México

Descargables: Ir a sección descargables

CONSTRULITA®
EL SENTIDO DE LA LUZ