CONSTRULITA®
EL SENTIDO DE LA LUZ

Safelights

Batería de emergencia

Safelights es una familia que provee de iluminación en casos de emergencia o en el suministro de energía falle, además de ser de bajo mantenimiento contienen una batería hasta con 90 minutos de autonomía, con mínimo mantenimiento.

Certificaciones:

NOM

Garantía:

5 Años

Datos técnicos generales:

Fuente de Luz	LED integrado
Flujo luminoso nominal (lm)	150
Eficiencia nominal (lm/W)	>50
TCC	6500K / Verde
IRC	>70
Ángulo de apertura	30° / 360°
Potencia	2W/ 3W
Tensión	127/277V~
Frecuencia de operación	50 Hz/ 60 Hz
Factor de potencia	>0.70
Distorsión de armónicos (THD)	<20%
Temperatura de operación	-10° a 40°C
Driver	Integrado
Protocolo de control	ON/OFF
Vida promedio / Tipo de vida	35,000h L70
Material del cuerpo	Termoplástico
Material de la óptica / difusor	PC
Color	Blanco
IP	20
IK	4
Tipo de instalación	Sobrepuesto
Tipo de producto	Luz de emergencia

Matriz de producto:

Información del pedido:

CO		B		L
Aplicación	**Consec.**	**Color**	**TCC**	**Tensión**
CO	6314 6315 6316	B- Blanco	BF- 6500K VE- Verde emergencia	L- 127/ 277V~

Ejemplo de construcción de código:
CO 6314 B BF L

Potencia	Flujo luminoso nominal	IRC	Batería
2W 3W	150	70 NA	90 mins

Eficiencia energética:

CÓDIGO:	Flujo luminoso real (lm)	Potencia (W)	Eficacia real (lm/W)
CO 6314 B BF L	173	2	86.5
CO 6315 B VE L	173	3	57.67
CO 6316 B VE L	173	3	57.67

Corriente de entrada:

Potencia (W)	Corriente de entrada
2	0.06 A
3	0.2 A
3	0.2 A

Fotometrías:

Dimensiones del producto:

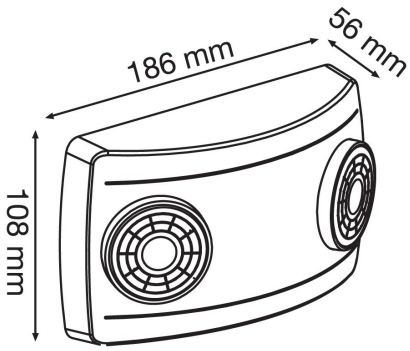

Safelights 2W

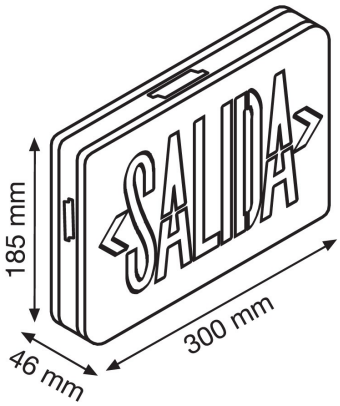

Safelights 3W

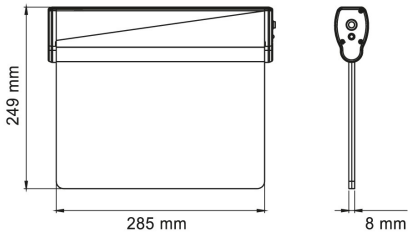

Safelights 3W

Imágenes del producto:

Safelights 2W

Safelights 3W

Safelights 3W

Descargables: Ir a sección descargables

CONSTRULITA®
EL SENTIDO DE LA LUZ