CONSTRULITA®
EL SENTIDO DE LA LUZ

Walklight

Iluminación de cortesía

Walklight es una familia de luminarios diseñados para brindar iluminación de cortesía con una temperatura de color 3000K y protección IP67 para exteriores

Certificaciones:

NOM

Garantía:

5 Años

Datos técnicos generales:

Fuente de Luz	LED integrado
Flujo luminoso nominal (lm)	15 - 20
Eficiencia nominal (lm/W)	>7
TCC	3000K
IRC	80
Ángulo de apertura	103°
UGR	1.4W/ 2.8W
Potencia	24V
Tensión	50 Hz/ 60 Hz
Frecuencia de operación	>0.90
Factor de potencia	<15%
Distorsión de armónicos (THD)	-20 °C a 35 °C
Temperatura de operación	Requiere driver a 24V
Driver	ON/OFF
Protocolo de control	30,000h L70
Vida promedio / Tipo de vida	Aluminio
Material del cuerpo	Cristal
Material de la óptica / difusor	Pintura electrostática
Acabado	Negro
Color	67
IP	6
IK	0.12 Kg
Peso	Empotrado
Tipo de instalación	Walklight

Matriz de producto:

Información del pedido:

OU		N	BC	G

Ejemplo de construcción de código:
OU 2012 N BC G

Aplicación	Consec.	Color	TCC	Tensión	Potencia	Flujo luminoso nominal	IRC	Ángulo	Dimensiones
OU	2012 / 2019	N- Negro	BC- 3000K	G- 24V	2.8W / 1.4W	20 / 15	80	103°	46*34mm

CONSTRULITA®
EL SENTIDO DE LA LUZ

Eficiencia energética:

CÓDIGO:	Flujo luminoso real (lm)	Potencia (W)	Eficacia real (lm/W)
OU 2012 N BC G	20	2.8	7.14
OU 2019 N BC G	20	1.4	14.28

Corriente de entrada:

Potencia (W)	Corriente de entrada
2.8	0.12 A
1.4	0.06 A

Fotometrías:

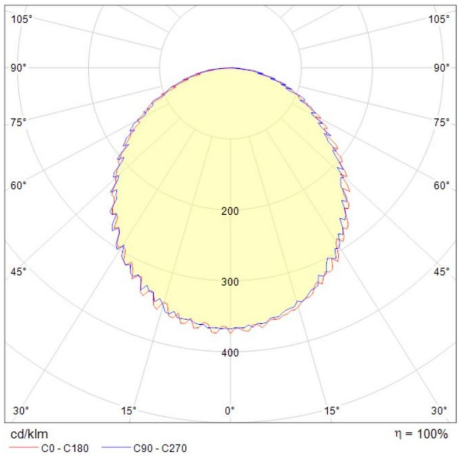

Walklight 1.4W 103°

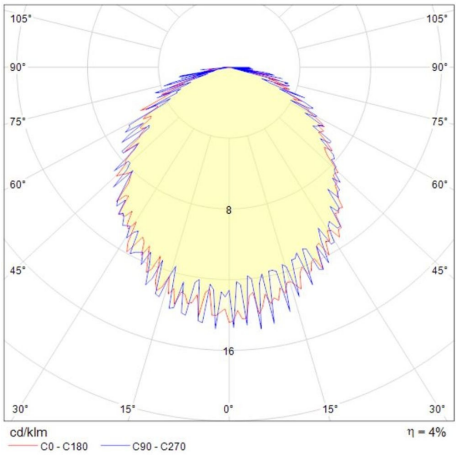

Walklight 2.8W 103°

Dimensiones del producto:

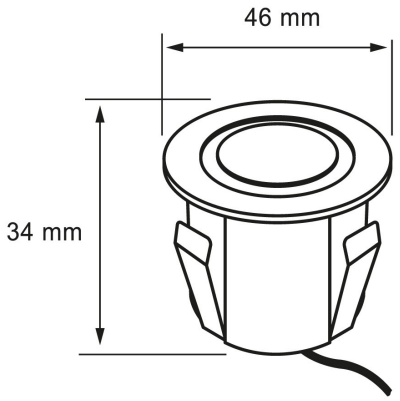

Walklight 1.4W

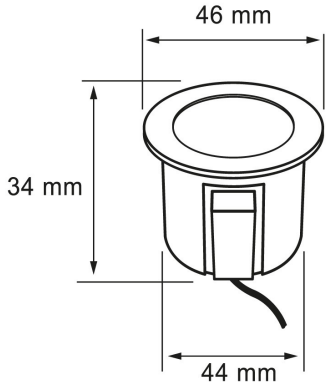

Walklight 2.8W

Descargables: Ir a sección descargables

CONSTRULITA®
EL SENTIDO DE LA LUZ