CONSTRULITA®
EL SENTIDO DE LA LUZ

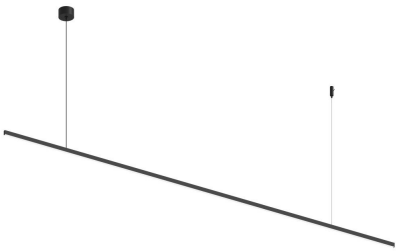

Magnetrack suspender

Micro-riel suspendido

Magnetrack es un sistema de luminarios suspendidos de bajo voltaje 48V que cuenta con diferentes soluciones de fuentes de luz como proyectores, colgantes y lineales que ofrece versatilidad de diseño con un excelente IRC 90 y atenuación 0-10V, además de una capacidad de adaptabilidad para los diferentes desafíos de la arquitectura.

Certificaciones:

NOM

Garantía:

5 Años

Datos técnicos generales:

Fuente de Luz	LED integrado
Flujo luminoso nominal (lm)	480 - 1440
Eficiencia nominal (lm/W)	>40
TCC	3000K
IRC	>90
Ángulo de apertura	118°
Potencia	12W/ 24W/ 36W
Tensión	42VDC
Frecuencia de operación	NA
Factor de potencia	NA
Distorsión de armónicos (THD)	NA
Temperatura de operación	-20° a 35°C
Driver	Remoto (No incluido)
Protocolo de control	0-10V (Según drivers disponibles)
Vida promedio / Tipo de vida	30,000h L70 (Según drivers disponibles)
Material del cuerpo	Aluminio/ PC
Material de la óptica / difusor	PMMA
Acabado	Pintura electrostática
Color	Negro
IP	20
Tipo de instalación	Suspendido
Tipo de producto	Lineales

Matriz de producto:

Información del pedido:

MT		N	BC	V

Ejemplo de construcción de código:
MT 8001 N BC V

Aplicación	Consec.	Color	TCC	Tensión
MT	8001 8002 8003	N- Negro	BC- 3000K	V- 42VCD

Potencia	Flujo luminoso nominal	Control	IRC	Ángulo	Dimensiones
12W	480	0-10V	90	118°	1005*70*16mm
24W	960				2008*70*16mm
36W	1440				3011*70*16mm

*Cable de suspensión 2m.

CONSTRULITA®
EL SENTIDO DE LA LUZ

Eficiencia energética:

CÓDIGO:	Flujo luminoso real (lm)	Potencia (W)	Eficacia real (lm/W)
MT 8001 N BC V	480.2	12.0	40.01
MT 8002 N BC V	869.4	21.9	39.69
MT 8003 N BC V	1298.7	36.0	32.9

Corriente de entrada:

Potencia (W)	Corriente de entrada
12.0	0.29 A
21.9	0.57 A
36.0	0.86 A

Fotometrías:

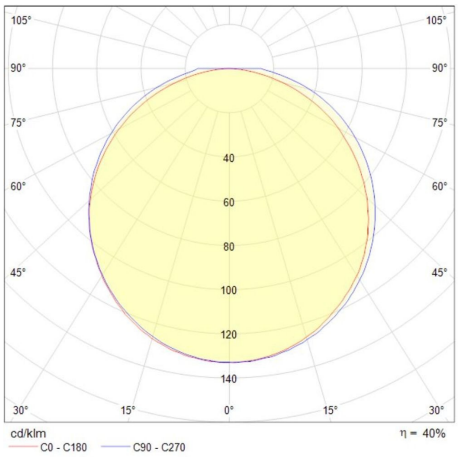

Magnetrack suspender 12W

118°

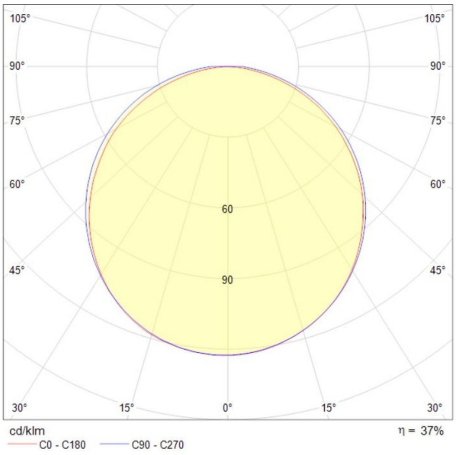

Magnetrack suspender 24W

118°

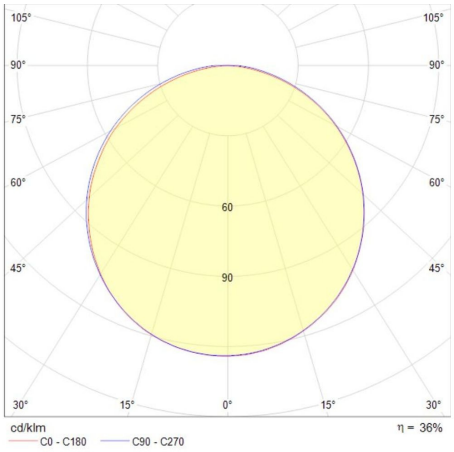

Magnetrack suspender 36W

118°

Dimensiones del producto:

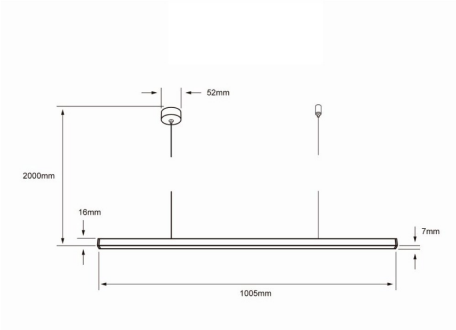

Magnetrack suspender 12W

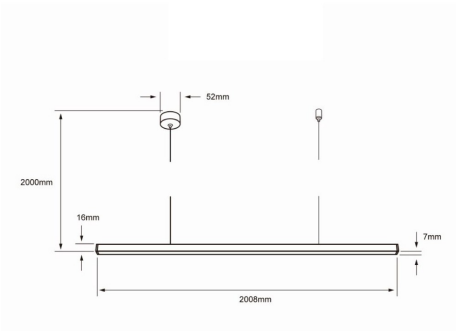

Magnetrack suspender 24W

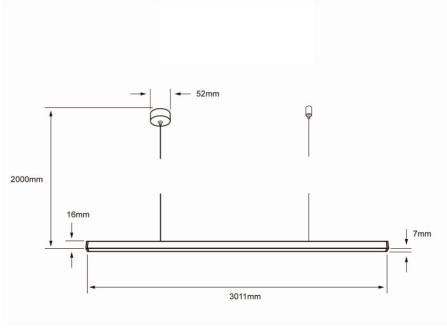

Magnetrack suspender 36W

Accesorios Drivers:

Driver 75W

AC7575G

Driver de 75W, 100-277 V salida a 42 VCD, dimeable 0-10V, IP65

Driver 100W

AC75100G

Driver de 100W, 100-277 V salida a 42 VCD, dimeable 0-10V, IP65

Driver 150W

AC75150G

Driver de 150W, 100-277 V salida a 42 VCD, dimeable 0-10V, IP65

Driver 240W

AC75240G

Driver de 240W, 100-277 V salida a 42 VCD, dimeable 0-10V, IP65

Descargables: Ir a sección descargables

CONSTRULITA®
EL SENTIDO DE LA LUZ